第79回富山県民スポーツ大会ソフトテニス競技

2026/07/04 高岡市テニスコート

少年男子（1／2）

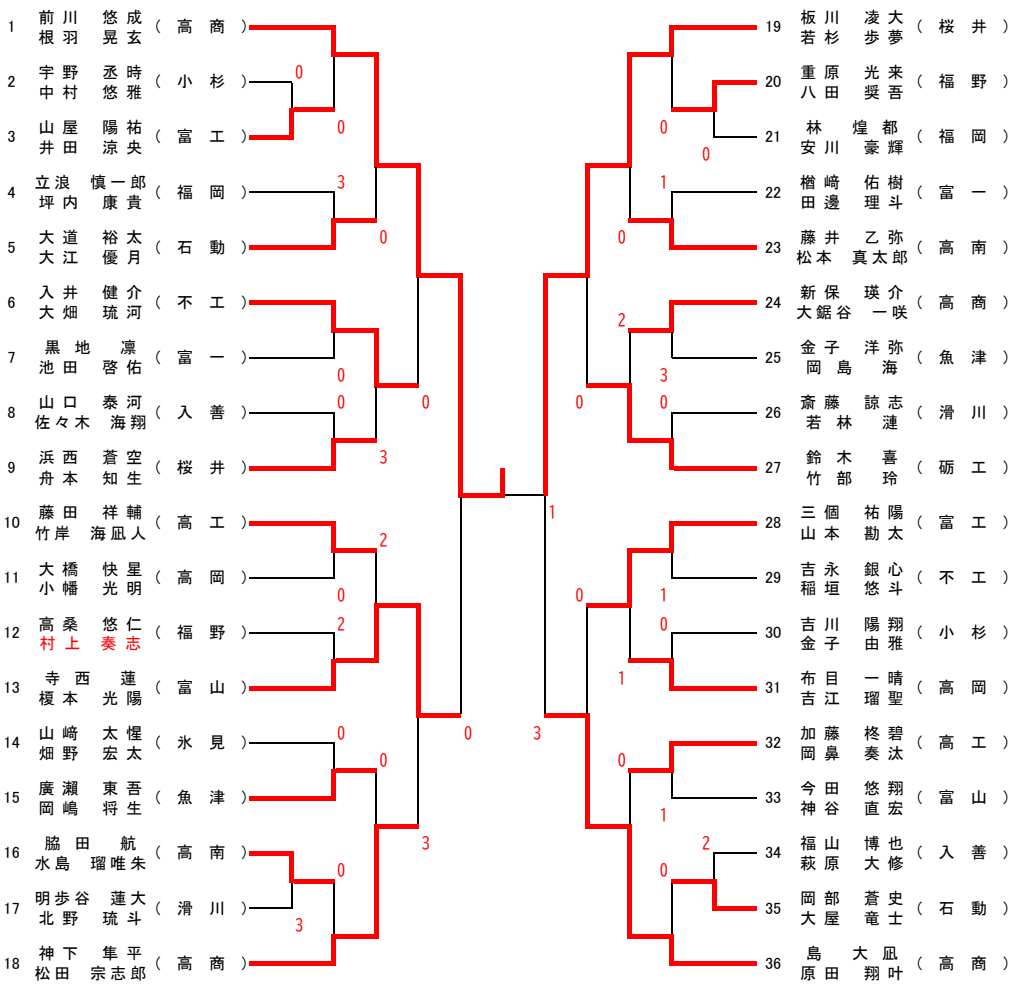

少年男子（2／2）

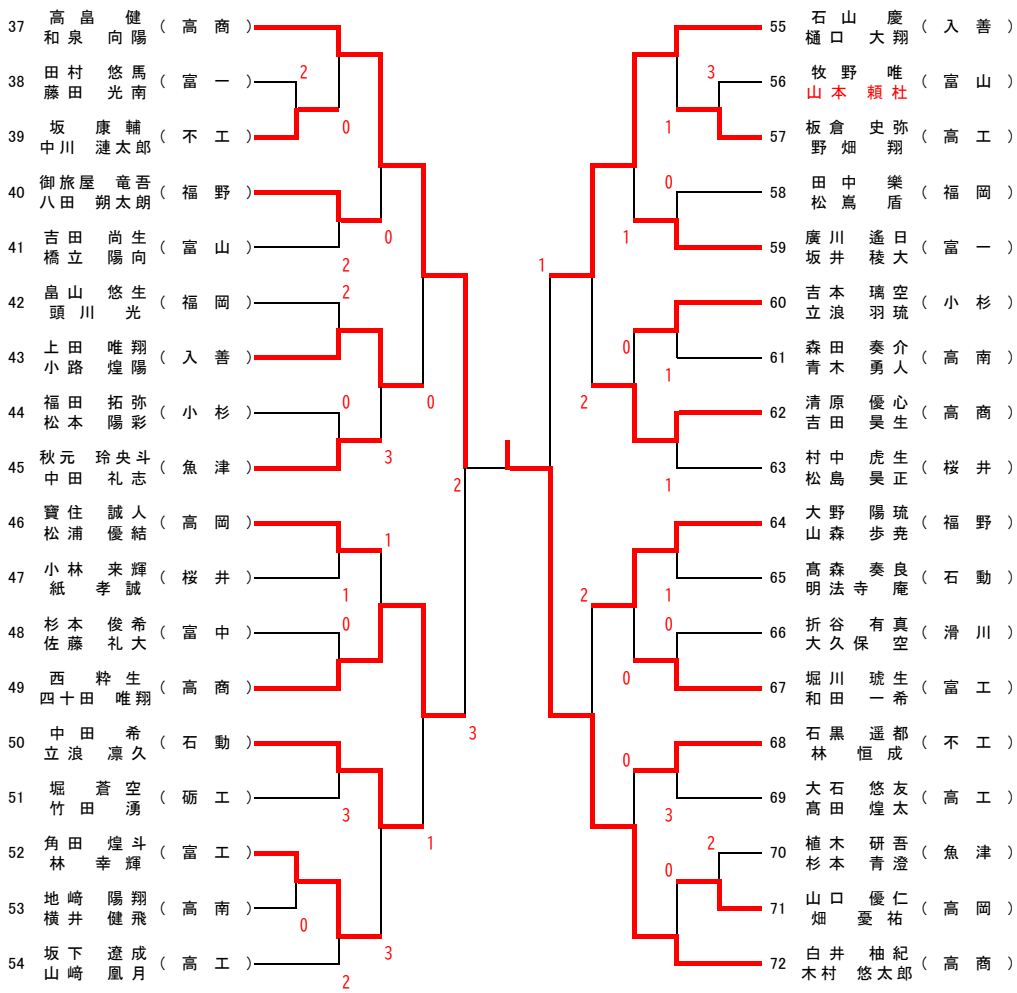

決勝戦

1 前川 悠成 根羽 晃玄 （高商） 0 72 白井 柚紀 木村 悠太郎 （高商）